Soluzioni di arredo
modulari & collaborative per le scuole!

Libreria multimediale

Istruzioni di montaggio

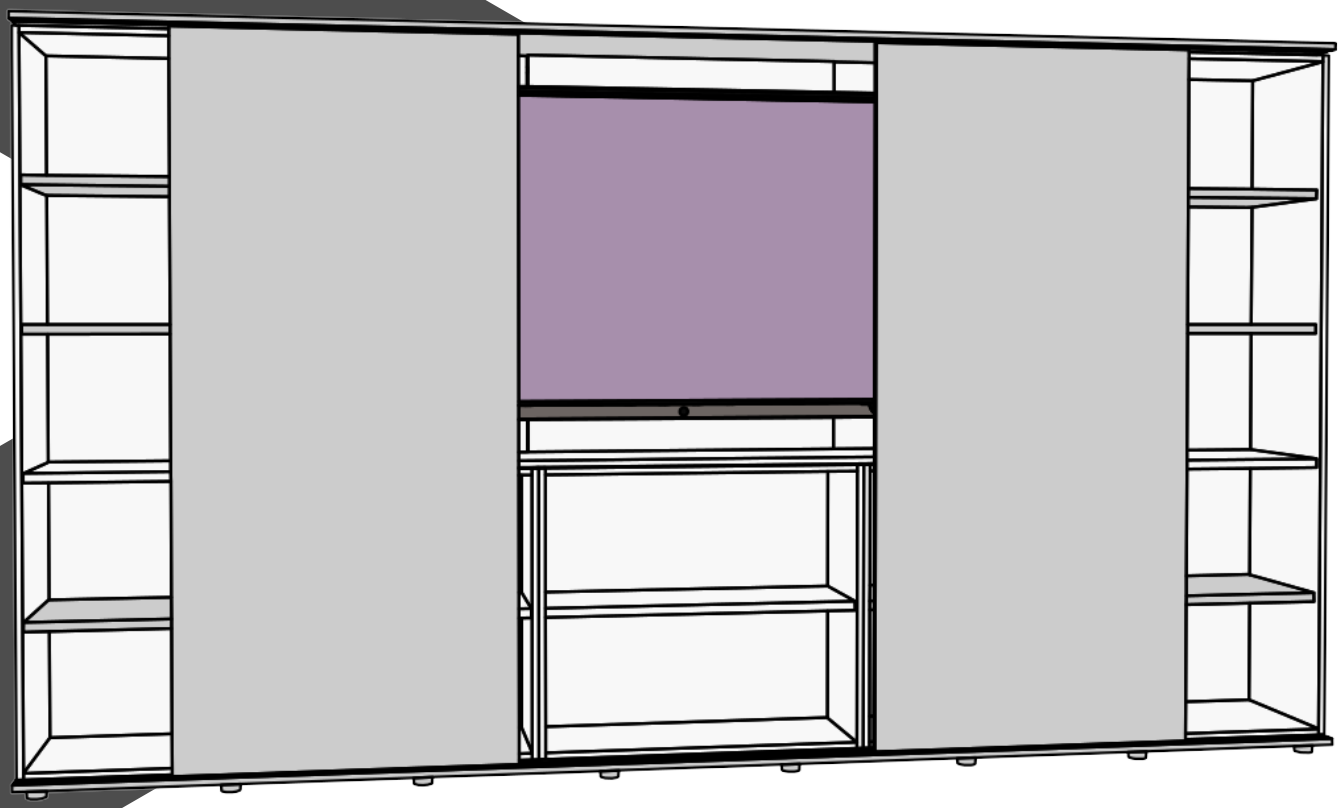

SMARTARREDA

1 - Montare i moduli libreria da 45 e 90 cm (vedi istruzioni di montaggio locker cabinets e low cabinets).

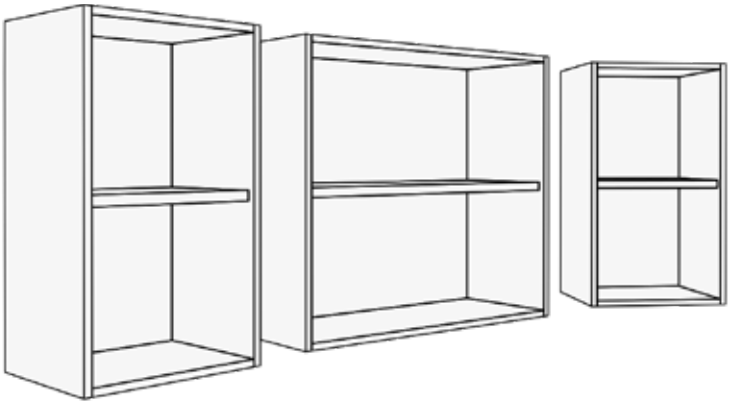

2 - Montare i 2 moduli libreria L= 90 e h = 197 (vedi istruzioni di montaggio high cabinets) e installare le fascie di legno 18 mm utilizzando le apposite viti (vedi figura).

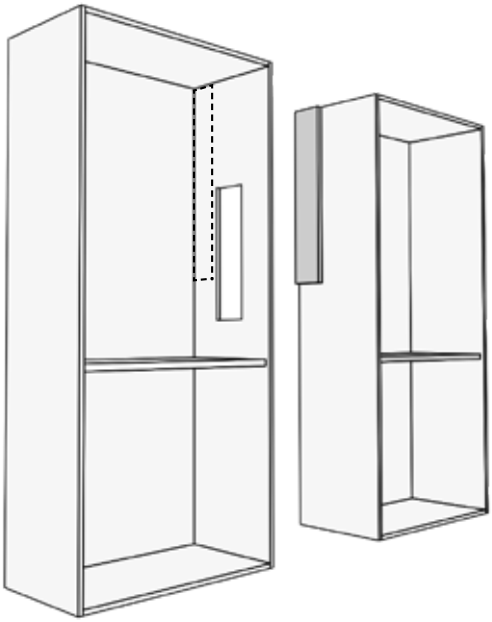

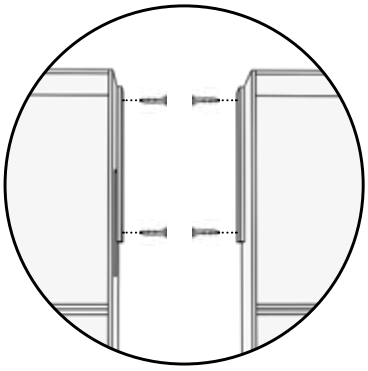

3 - Unire i 2 top di base, fissare al di sotto i 21 piedini regolabili e livellare le basi.

A

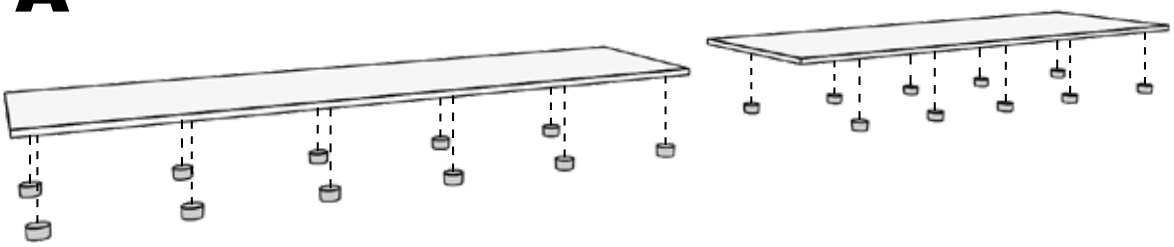

B

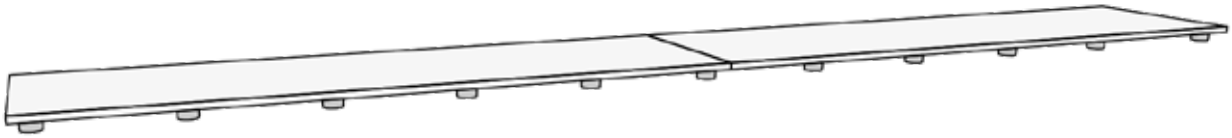

4 - Posizionare sul top di base un modulo libreria da 90 (con foro rettangolare sul fianco destro) e i 3 moduli bassi precedentemente montati.
Poggiare sui 3 moduli bassi il TOP unico di copertura e assicurarsi di allineare i moduli (vedi figura)

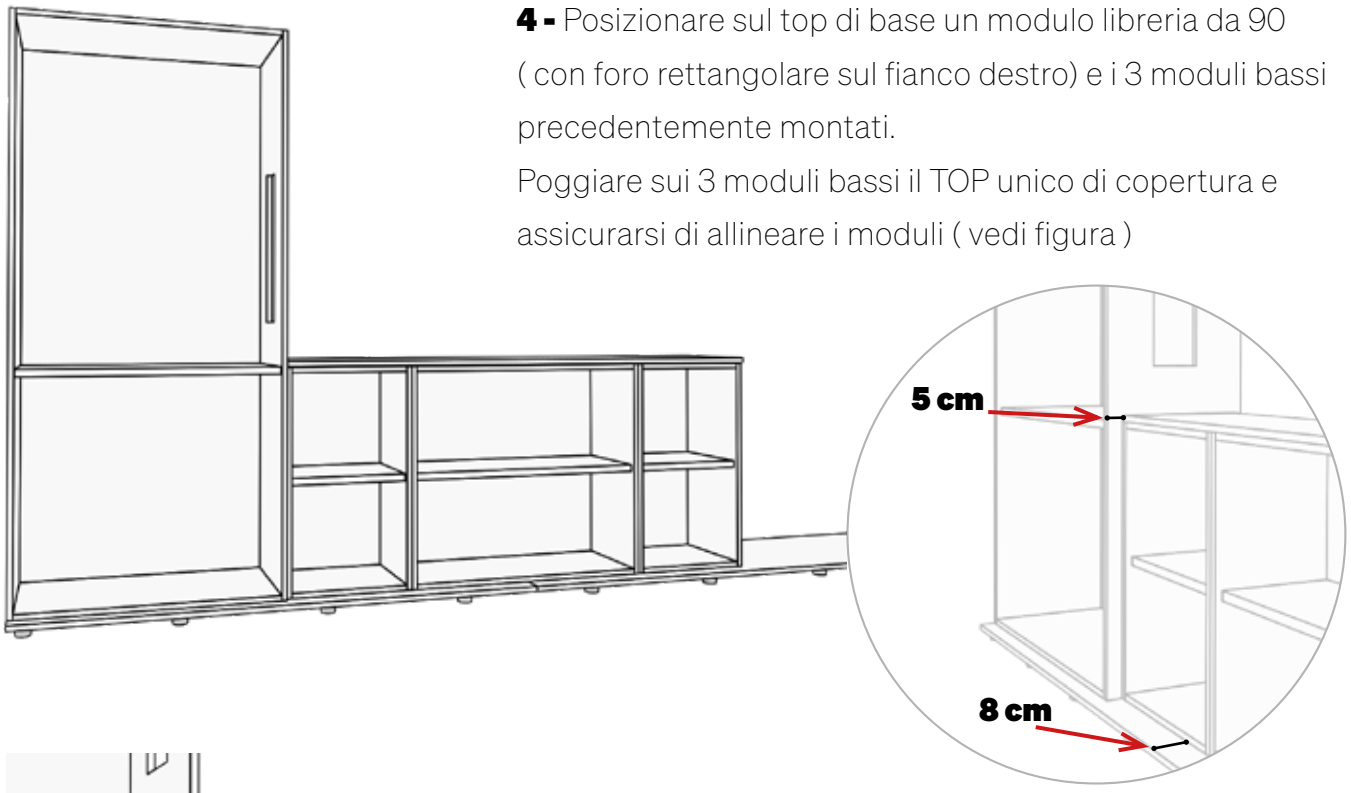

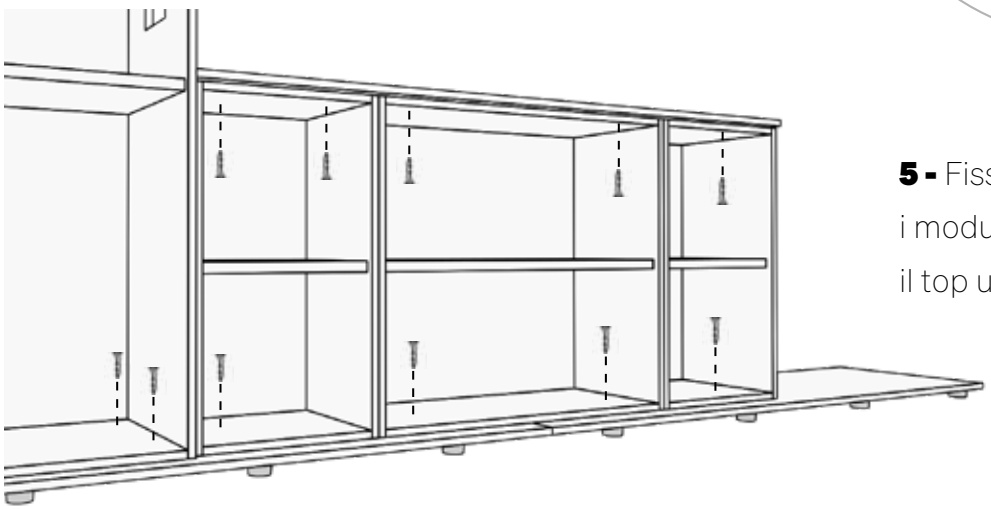

5 - Fissare con le viti in dotazione i moduli libreria con la base e con il top unico superiore.

6 - Inserire ad incastro gli SMARTPLUG all'interno dei fori nei 2 schienali.

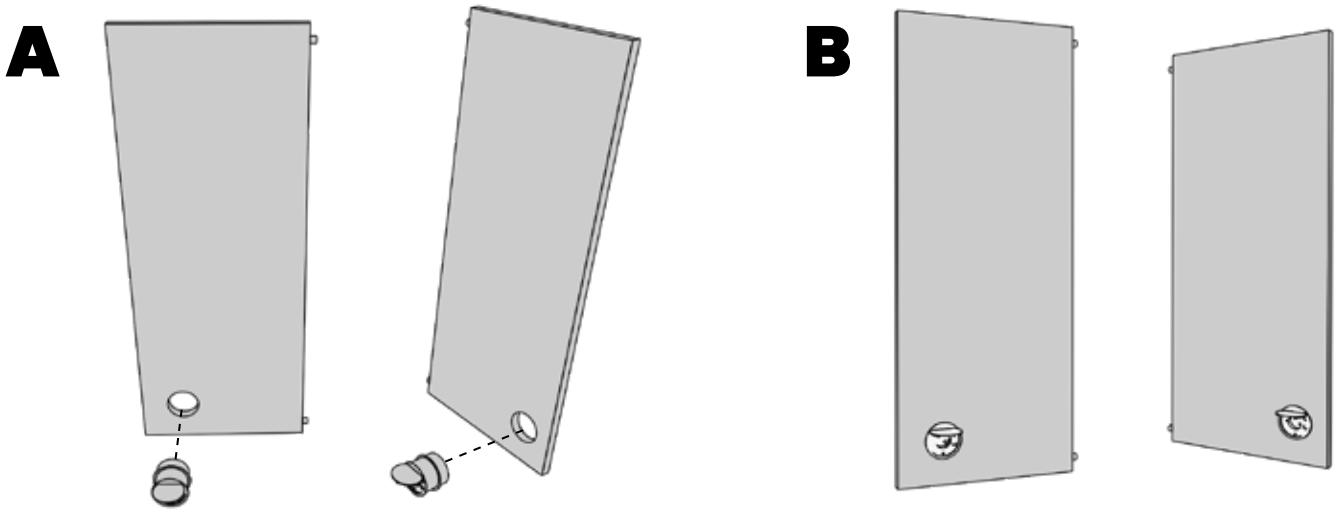

7 - Prendere il primo schienale contenente il modulo ricarica (posizionato in basso a sinistra) e fissarlo alla libreria alta 197 cm con le viti fornite in dotazione.

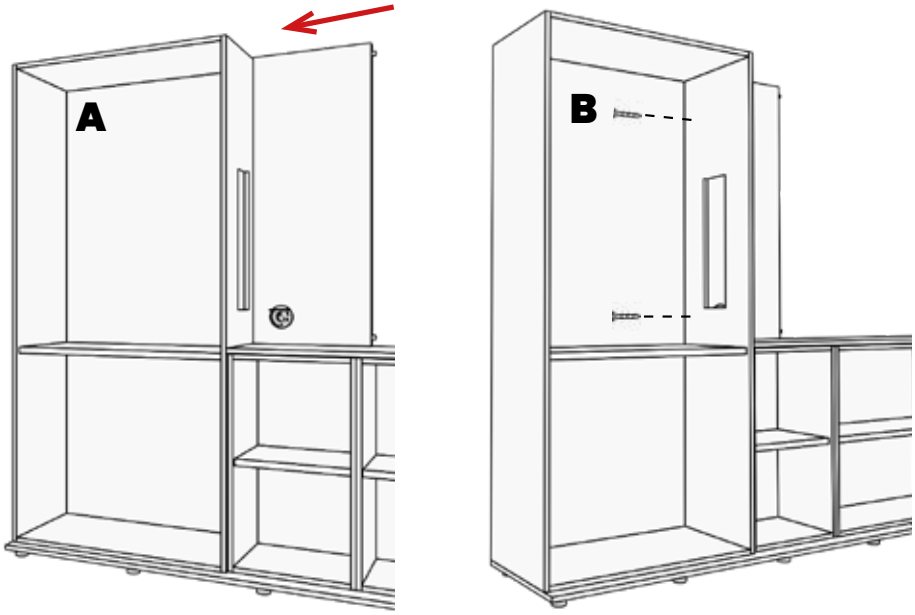

8 - Montare sullo schienale la staffa per il monitor interattivo, servendosi di viti per il fissaggio.

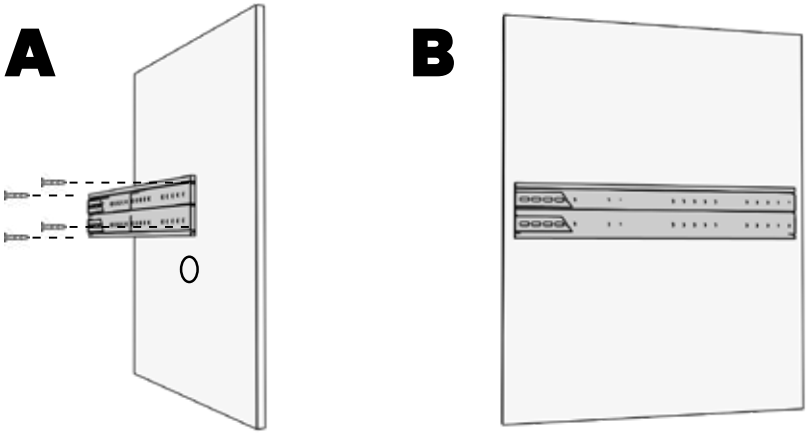

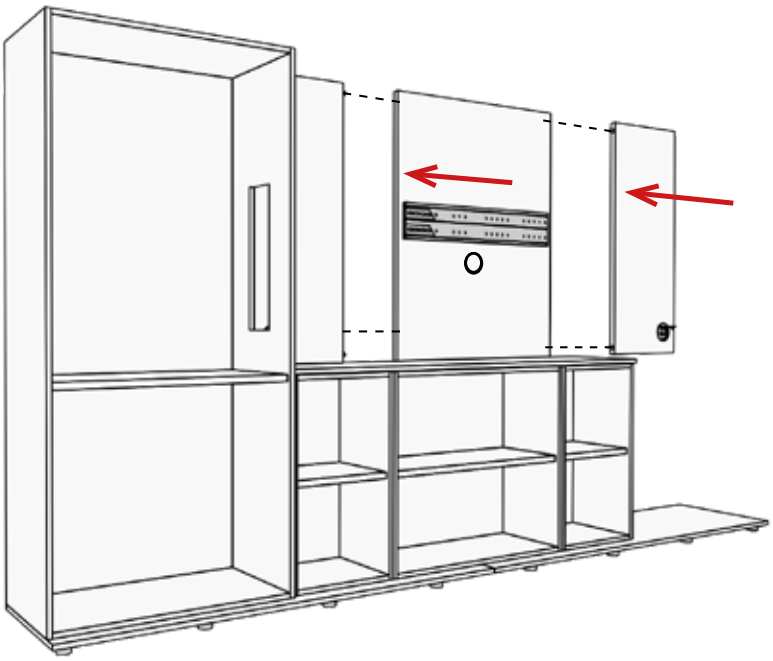

9 - Fissare al primo schienale anche lo schienale contenente la staffa per il fissaggio del monitor e successivamente fissare anche lo schienale con l'ultimo modulo di ricarica (posizionato in basso a destra).

10 - Disporre sulla base e accostare l'ultimo modulo libreria h 197 cm e successivamente fissarlo sia allo schienale che alla base della libreria utilizzando le viti fornite in dotazione.

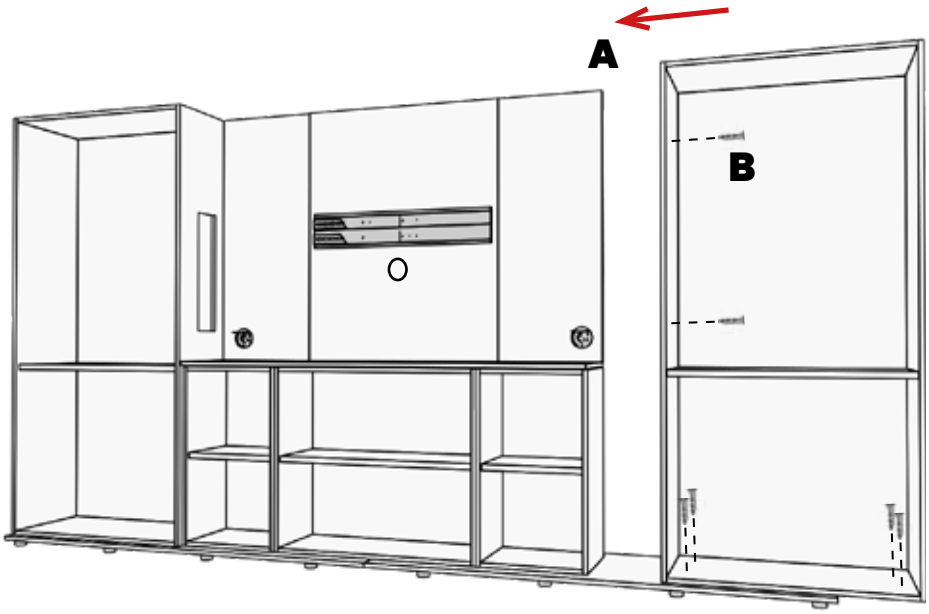

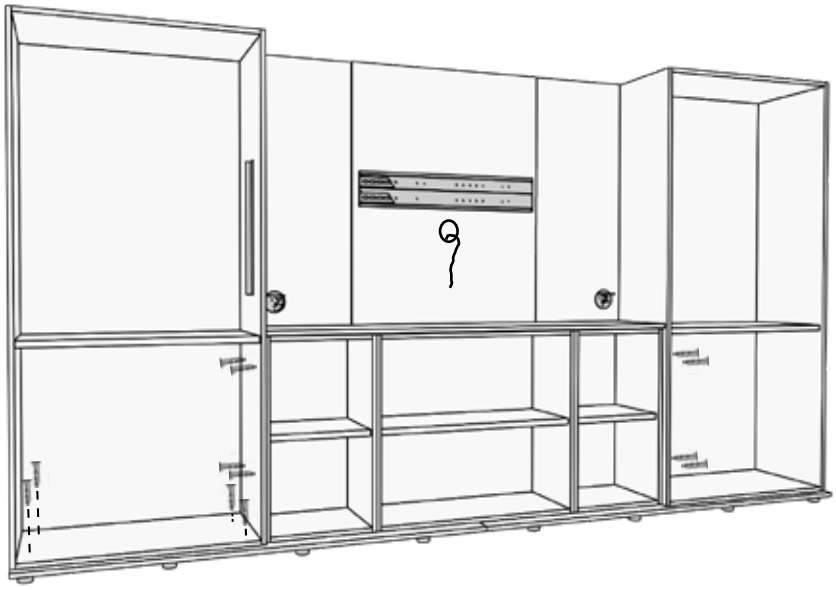

11 - Ultimare il fissaggio dei moduli delle librerie tra di loro e sulla base.Inserire nel foro sotto la staffa il cavo di alimentazione che verrà collegato successivamente da un lato al monitor interattivo e dall'altro direttamente all'alimentazione elettrica.

12 - Inserire ad incastro i binari nelle due parti che compongono il TOP superiore di copertura.

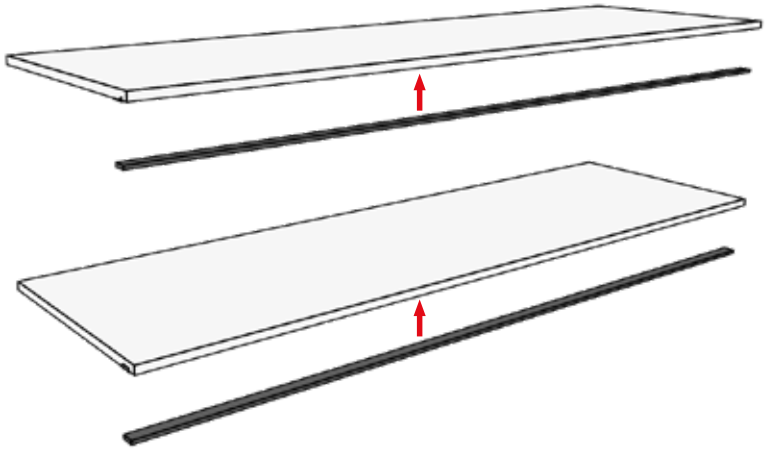

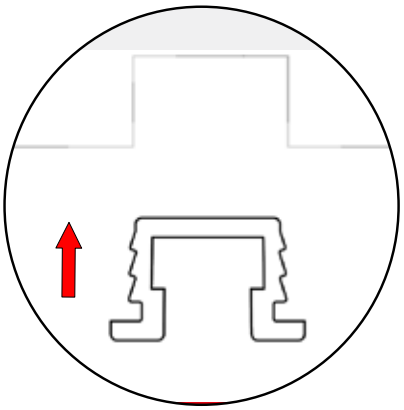

13 - Posizionare la prima parte del top al di sopra della libreria nascondendo tutti i cablaggi dietro gli schienali. Successivamente fissare la seconda parte del top superiore alla prima in modo tale da chiudere superiormente la libreria.

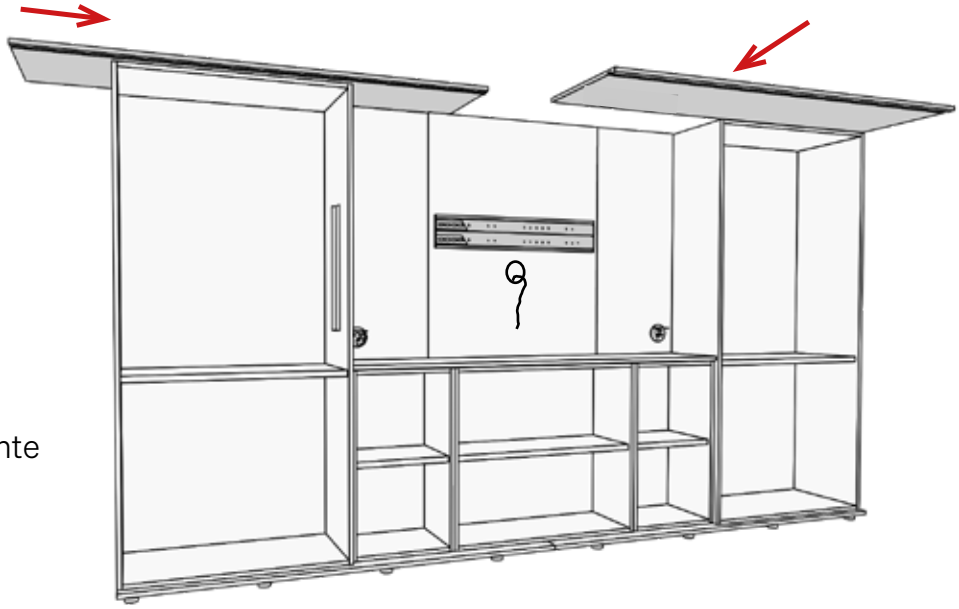

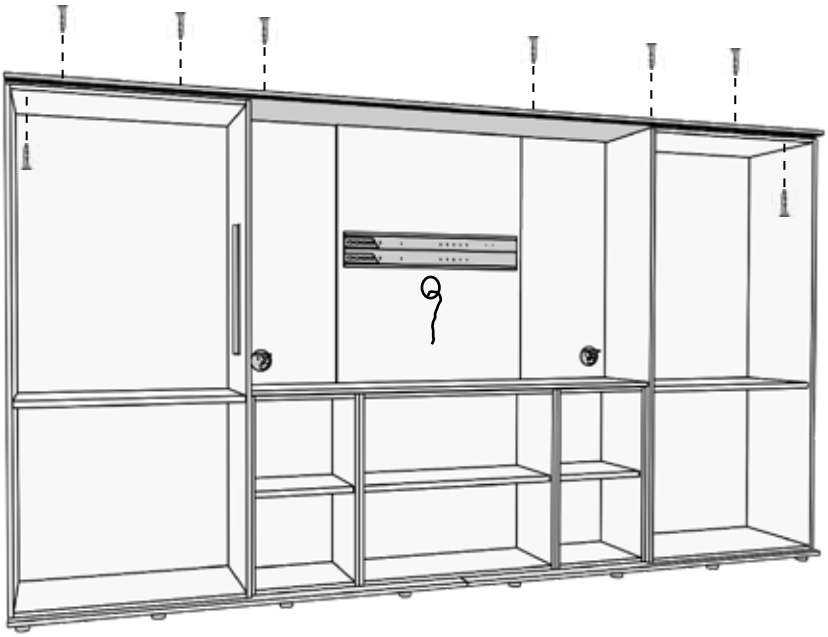

14 - Fissare le 2 parti del top superiore sia agli schienali che ai due moduli librerie h 197 cm utilizzando le viti fornite in dotazione.

15 - Inserire i binari inferiori ad incastro sulla base della libreria come fatto in precedenza per il top di copertura .

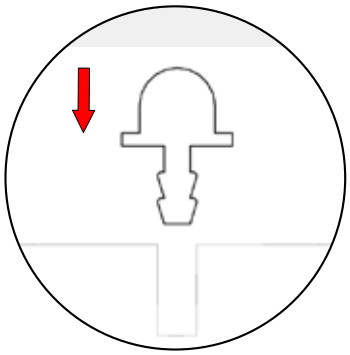

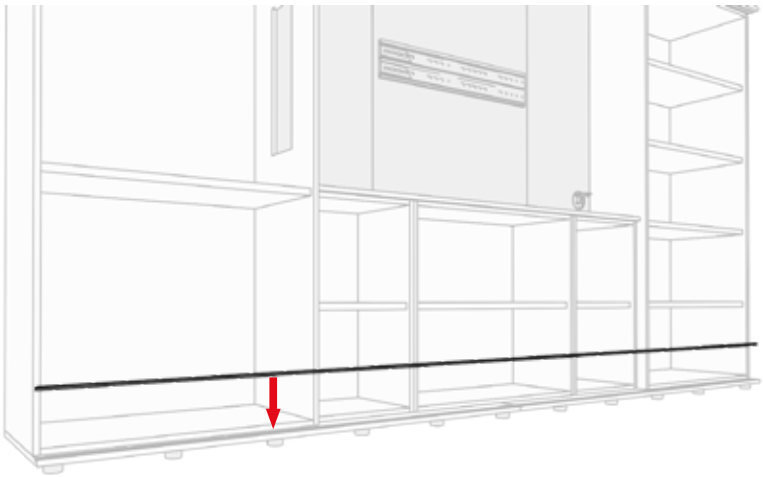

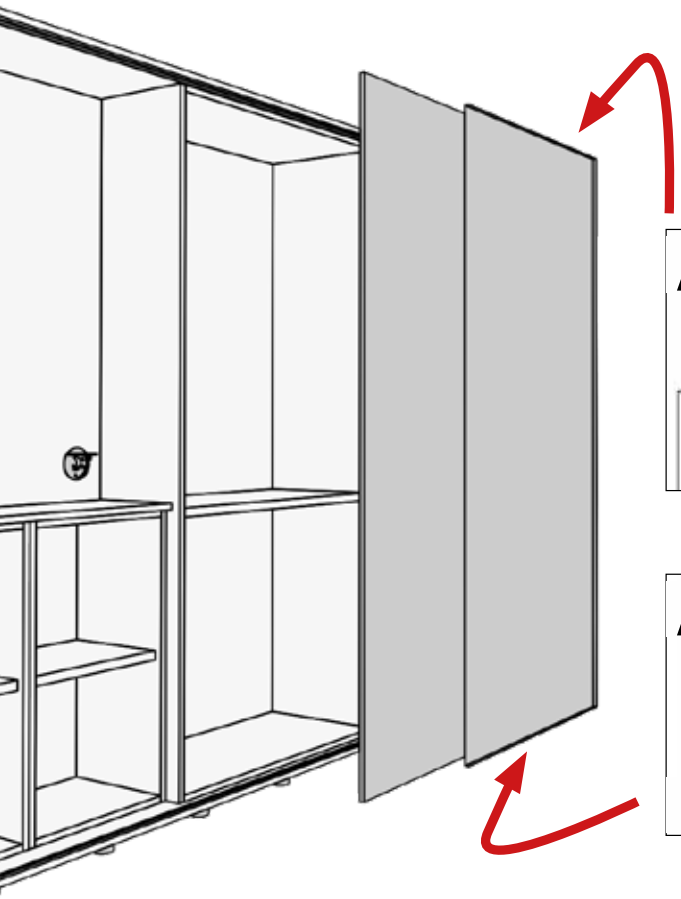

16 - Installare per ogni anta i 2 sistemi di scorrimento superiori e le due carrucole inferiormente come mostrato nelle figure in basso.

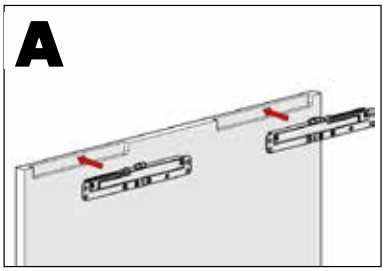

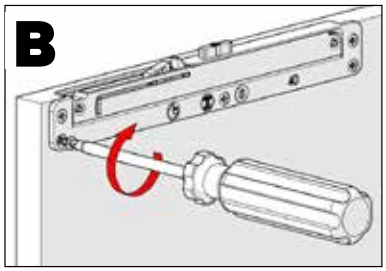

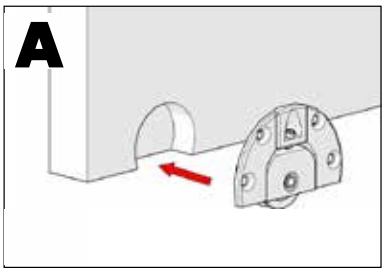

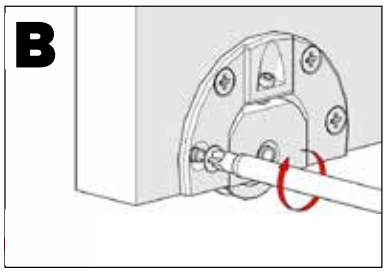

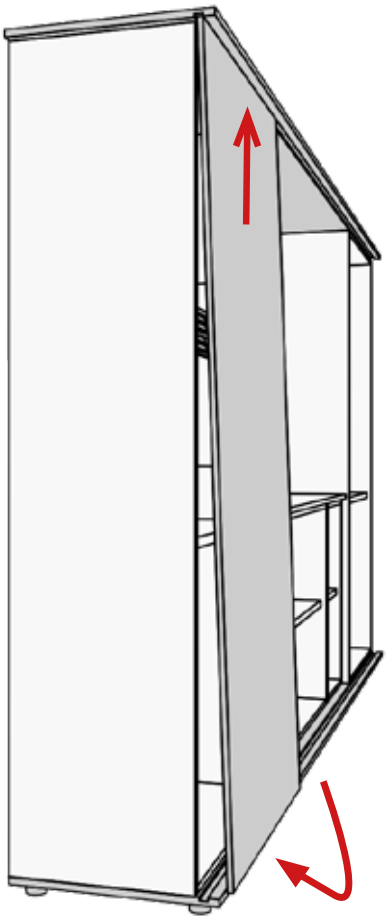

17 - Avvicinare la prima anta ai binari presenti sia sulla base che sul top superiore, inserire prima l'anta sul binario superiore e poi, avvicinandola al binario inferiore, dare un piccolo colpo per ottenere anche l'inserimento inferiore dell'anta.Ripetere la procedura anche per la seconda anta scorrevole.

18 - Inserire tutti i supporti per mensole e alloggiare tutte le mensole mancanti nelle librerie laterali h 197cm. In caso di necessità regolare le ante scorrevoli.

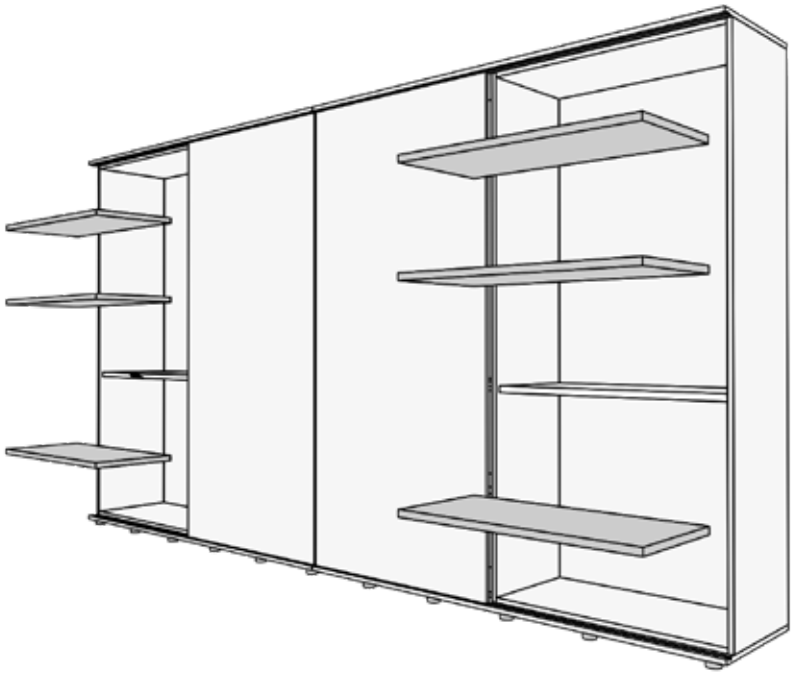

19 - Collega il cavo di alimentazione del monitor interattivo e aggancia il monitor alla staffa. La libreria multimediale è pronta per l'utilizzo !

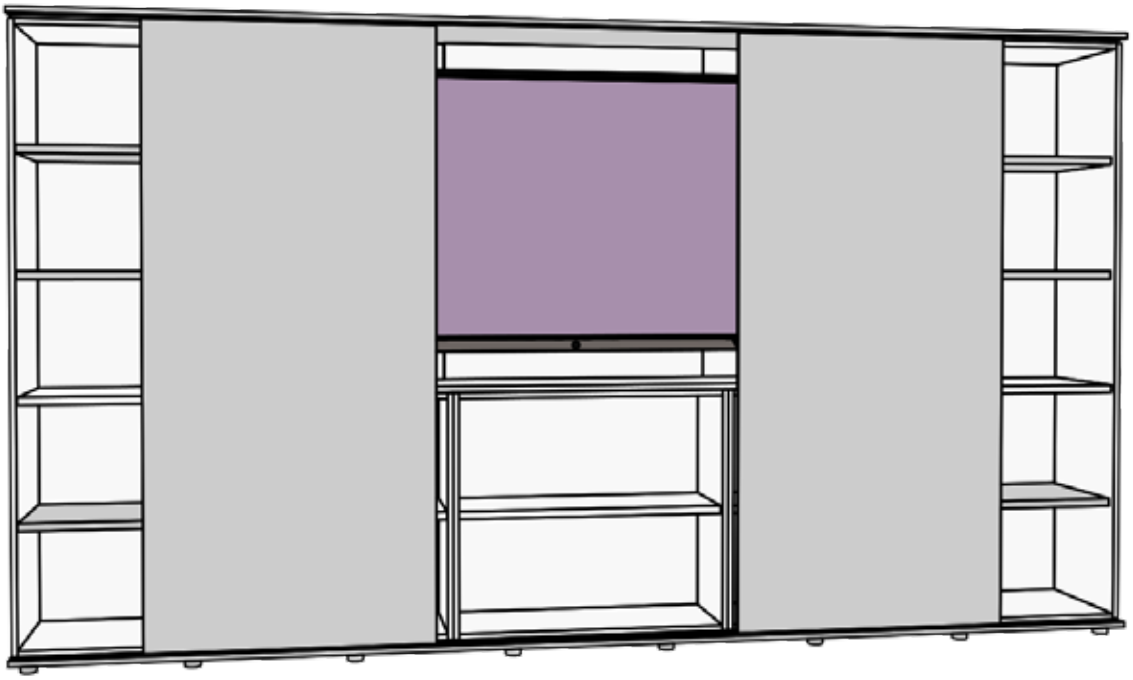

SMARTARREDA

Via Giovanni Spadolini, 7 | 20141 Milano (MI) | ITALIA
Tel. (+39) 02.89617595 | info@smartarreda.com
www.smartarreda.com